Terras **OPKANT RONDOM - RECHT**

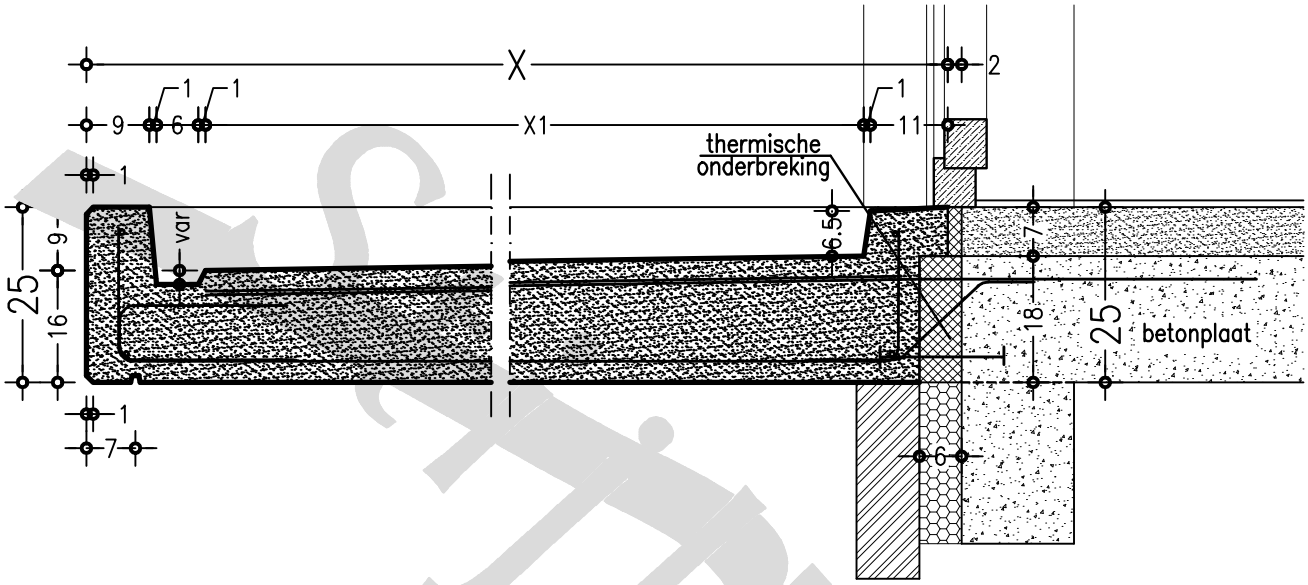

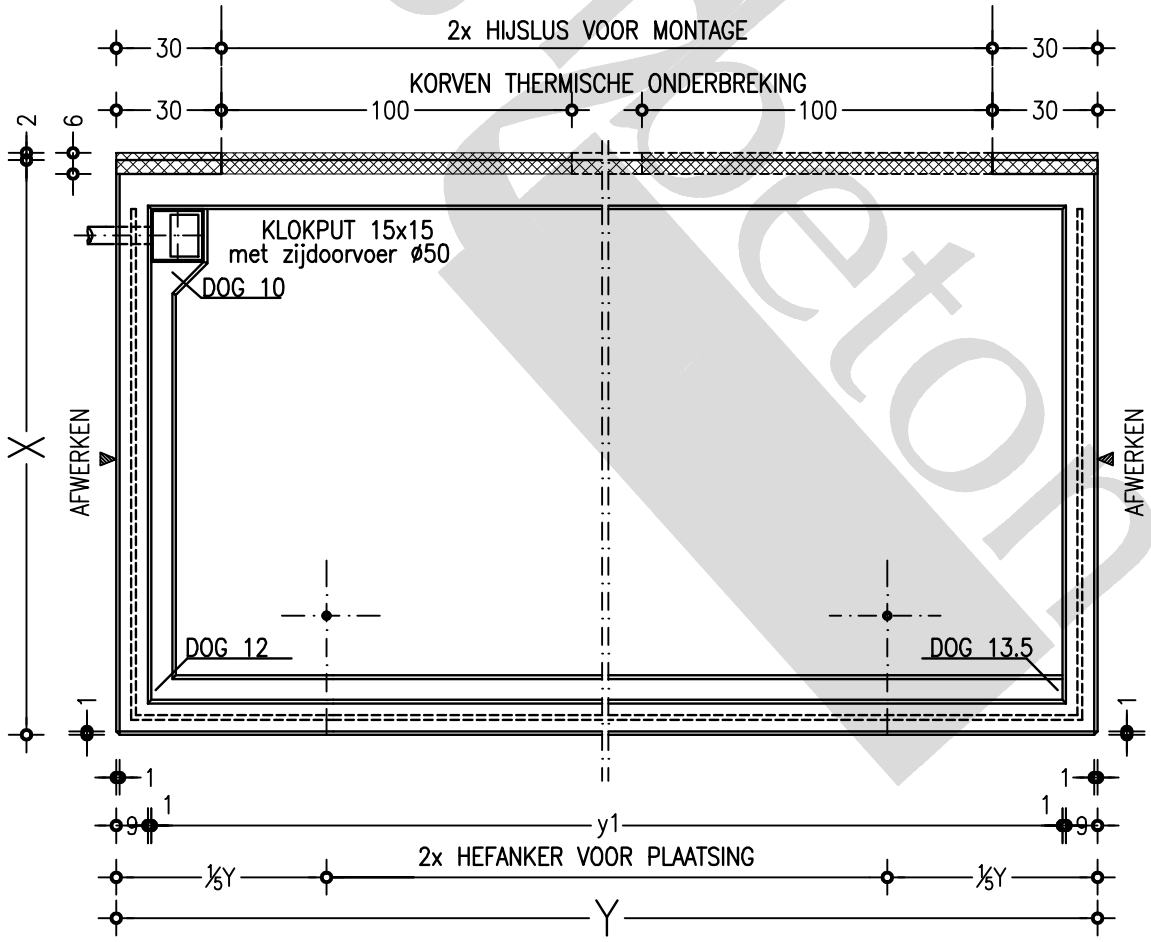

Stijlbeton