Terras MET AANGESTORTE LATEI

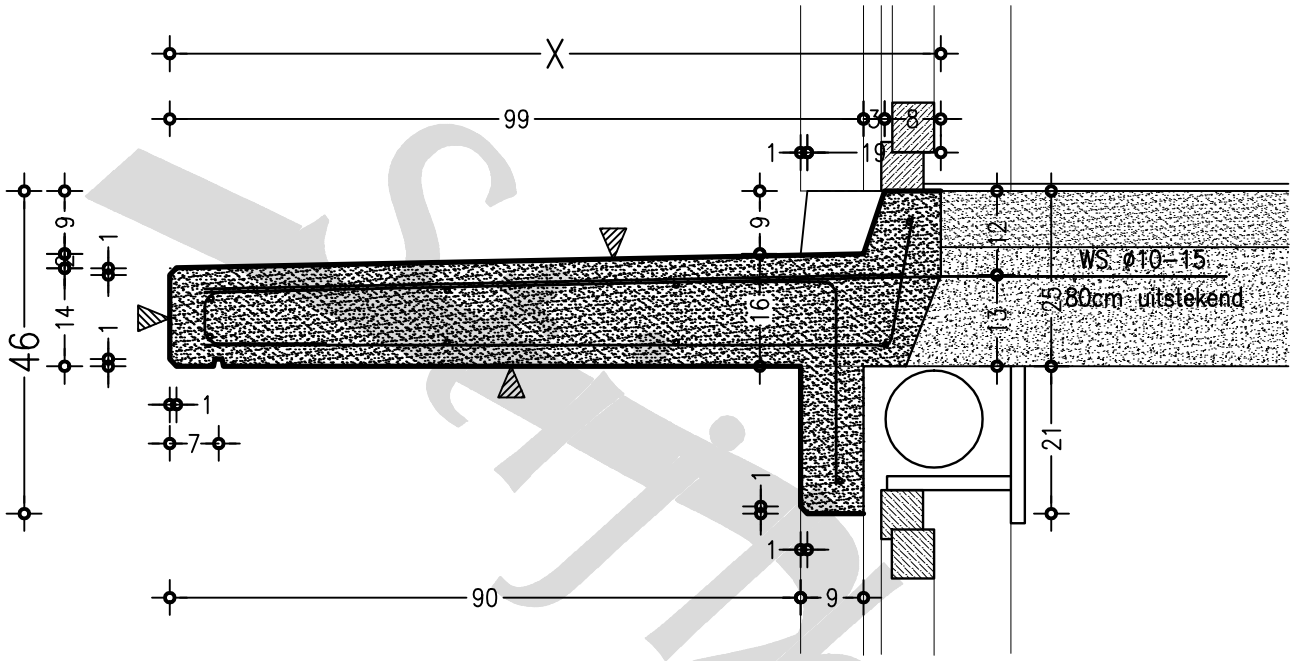

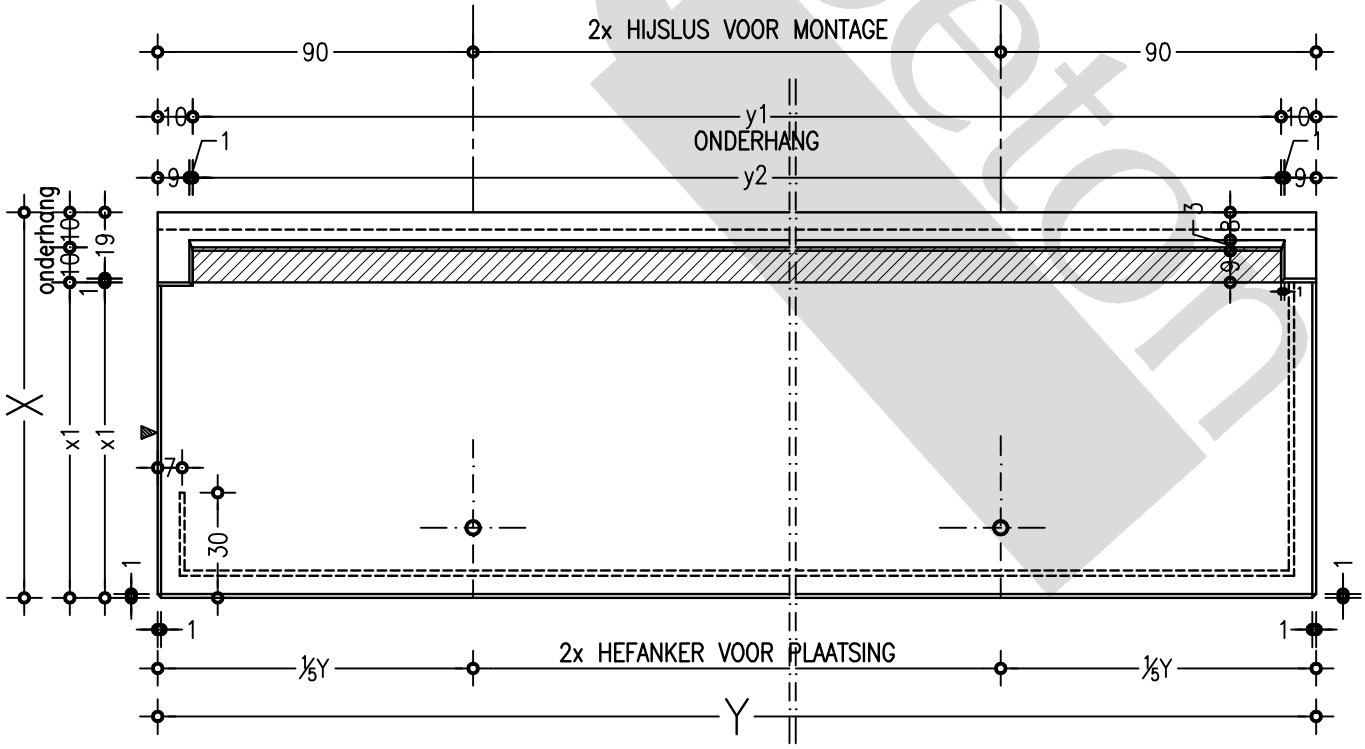

Stijlbeton