Kroonlijsten GEPROFILEERDE SIERLIJST

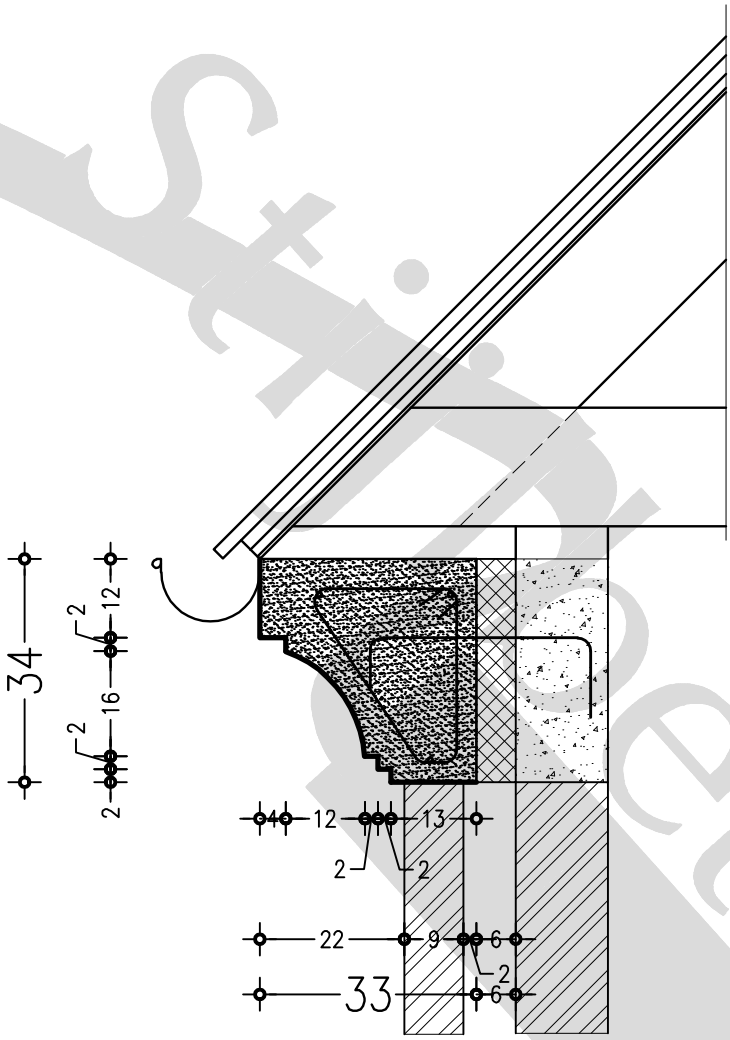

Stijlbeton